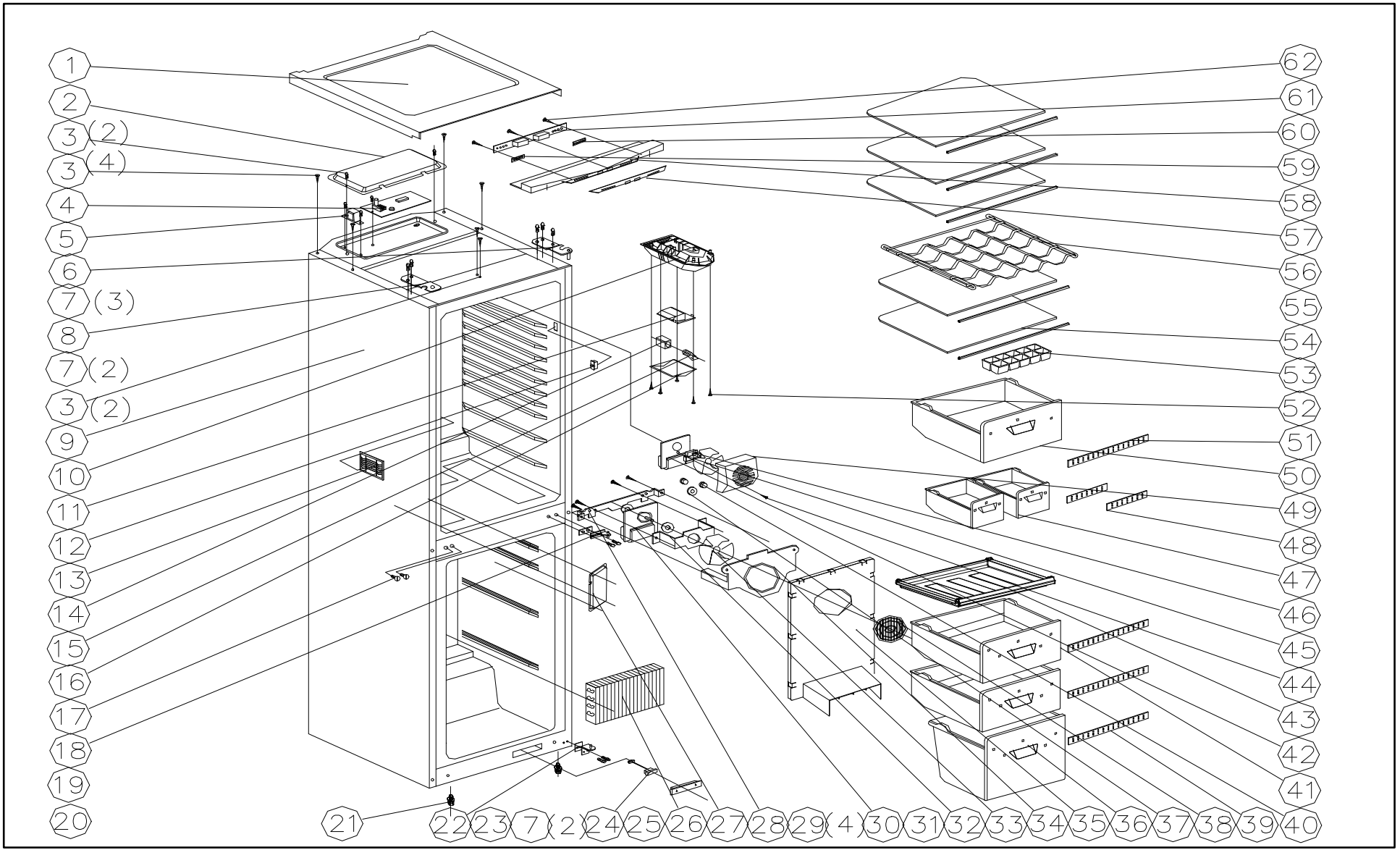
1
2
3 (2)
3 (4)
4
5
6
7 (3)
8
7 (2)
3 (2)
9
10
11
12
13
14
15
16
17
18
19
20
21
22
23
7 (2)
24
25
26
27
28
29
(4)
30
31
32
33
34
35
36
37
38
39
40
41
42
43
44
45
46
47
48
49
50
51
52
53
54
55
56
57
58
59
60
61
62

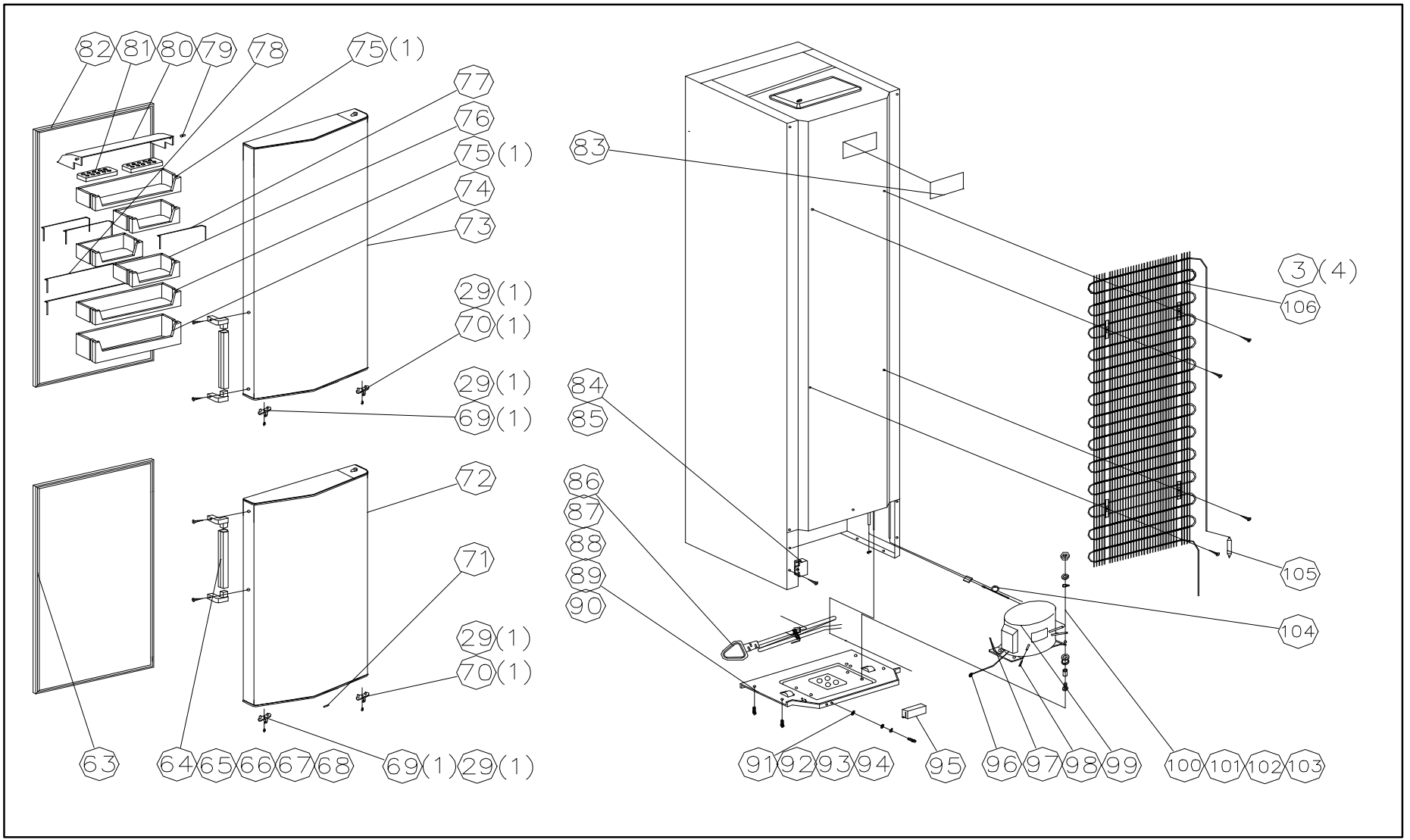
82
81
80
79
78
75(1)
77
76
75(1)
74
73
29(1)
70(1)
29(1)
69(1)
72
71
29(1)
70(1)
63
64
65
66
67
68
69(1)
29(1)
83
84
85
86
87
88
89
90
3(4)
106
105
104
91
92
93
94
95
96
97
98
99
100
101
102
103